Versions of GR 80x80 / Ausführungen GR 80x80	*Page* / Seite
With gearbox / Als Getriebemotor	47
With brake / Als Bremsmotor	80
With controller / Mit Regelelektronik	86
With tacho generator / Mit Tachogenerator	82
With magnetic pulse generator / Mit magnetischem Impulsgeber	83
With incremental encoder / Mit Inkrementalgeber	84

Standard / Standard *On request* / auf Anfrage

- *General information about the characteristics of our commutated motors, see page 8*
- *The standard version has leads (300 mm)*
- *Special and high voltage windings available on request*
- *On request different shaft lengths and diameters or shaft on both sides are available as per our program*
- *Protection class IP 50, higher class available on request*
- *Motor shaft with ball bearing*

- Allgemeine Informationen über die Eigenschaften unserer Kollektormotoren siehe S. 8
- Der Motor wird standardmäßig mit Litzen (300 mm) geliefert
- Sonder- und Hochspannungswicklungen auf Anfrage erhältlich
- Auf Anfrage verschiedene Wellenlängen und -durchmesser bzw. beidseitige Wellen gemäß unserem Programm lieferbar
- Schutzart IP 50, auf Anfrage auch höher
- Die Motorwelle ist kugelgelagert

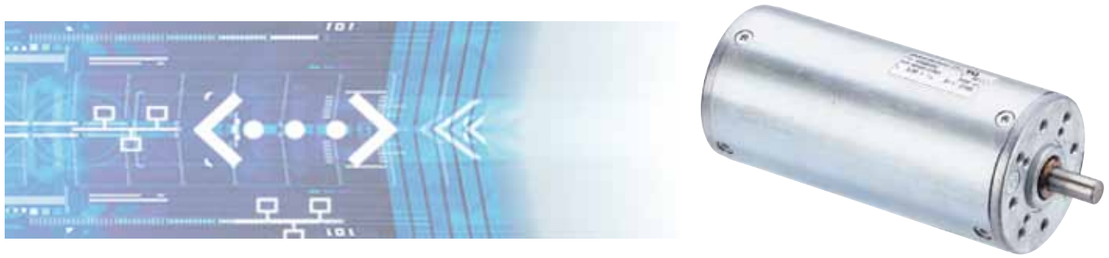

Data / Technische Daten		GR 80x80		
Rated voltage/ Nennspannung	VDC	24	40	60
Continuous rated speed/ Nenndrehzahl	rpm*)	3200	3100	3350
Continuous rated torque/ Nenndrehmoment	Ncm*)	62	62	63
Continuous current/ Nennstrom	A*)	10	6	4.2
Starting torque/ Anlaufmoment	Ncm**)	608	612	623
Starting current/ Anlaufstrom	A**)	112	73.6	60.5
No load speed/ Leerlaufdrehzahl	rpm**)	3200	3000	3100
No load current/ Leerlaufstrom	A**)	0.65	0.37	0.27
Demagnetization current/ Entmagnetisierstrom	A**)	91	51	36
Rotor inertia/ Trägheitsmoment	gcm^2	3200	3200	3200
Weight of motor/ Motorgewicht	g	4000	4000	4000

*) $\Delta\vartheta_w$ = 100 K; **) ϑ_R = 20°C

GR 80x80, 240 W

dunkermotoren advanced motion solutions

Dimensions in mm / Maßzeichnung in mm

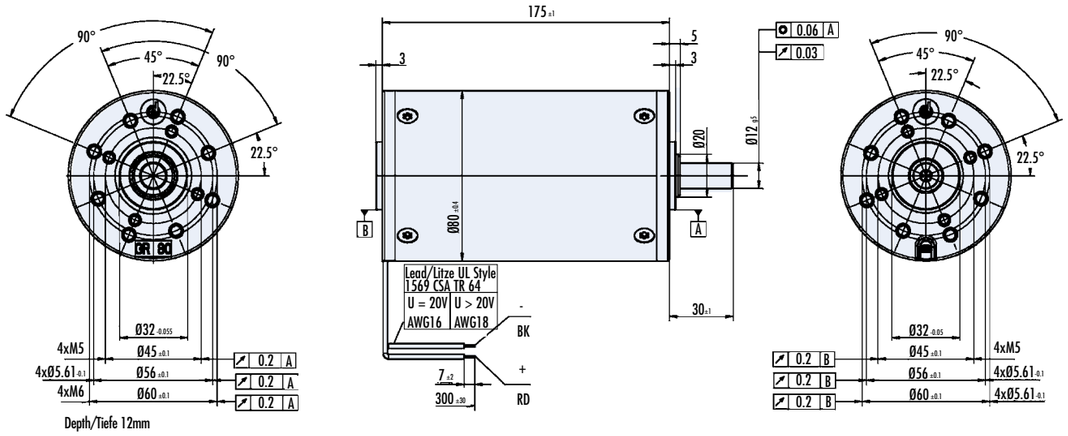

F_{axial} = max. 180N
F_{radial} = max. 200N

Shaft / Welle	
front / vorne	*back* / hinten
12 x 30 mm	-
12 x 30 mm	8 x 55 mm

Characteristic diagram / Belastungskennlinien

In accordance with EN 60034
Belastungskennlinien gezeichnet nach EN 60034

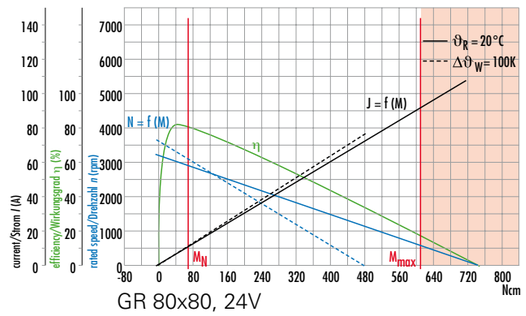

GR 80x80, 24V

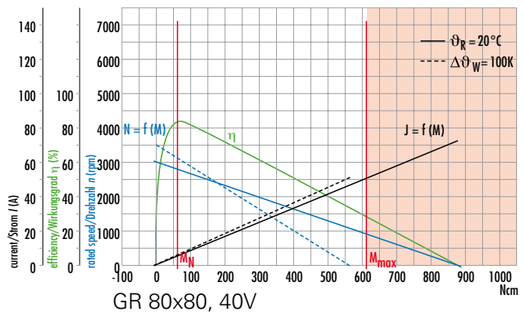

GR 80x80, 40V

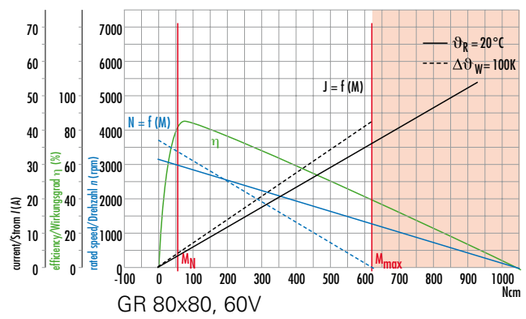

GR 80x80, 60V